壓力感測器

BSP B005-EV002-A00S1B-S4
訂購代碼: BSP008P

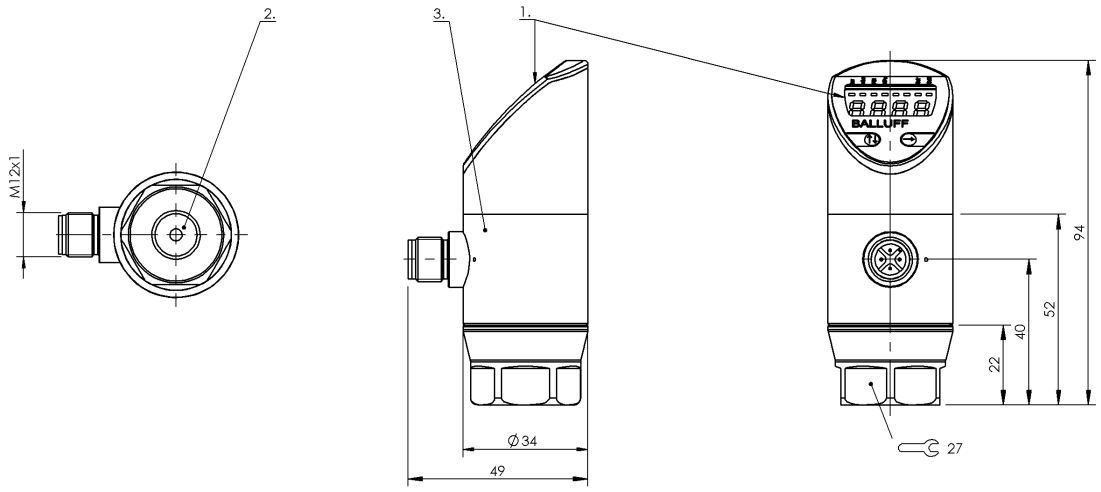

1）顯示和操作區, 2）過程連接, 3）外殼，可轉動 320°

Basic features

操作區	2 鍵 320° 可轉動 4 位，7 段顯示，紅色
認證	CE cULus EAC WEEE

Display/Operation

開關功能顯示	LED

Electrical connection

反極性保護	是
接口	M12x1 插頭，4 針，A 編碼
短路保護	是

Electrical data

工作電壓 Ub	18 - 36 VDC
換接頻率	200 Hz
最小電路循環	1 千萬
耗電，最大	50 mA
負荷循環	1 千萬
輸出電流，最大	250 mA
防護等級	III

Environmental conditions

倉儲溫度	-40...85 °C
媒介溫度	-25...125 °C
干擾發射	EN 61326-2-3：2007
抗干擾性	EN 61326-2-3：2006
溫度係數，典型	≤ ±0.3 % FSO/10K
環境溫度	-25...85 °C
補償溫度	-25...85 °C
防護等級	IP67

Functional safety

MTTF (40 °C)	309 a

Interface

介面	IO-Link 1.1
模擬輸出	模擬，電壓 0 - 10 V
開關輸出端	PNP - 常開觸點 / 常閉觸點（NO / NC）

Material

外殼材質	PA PA 6.6
密封環材料	FKM
插頭外殼材料	不鏽鋼（1.4307）
測量單元材料	陶瓷 Al2O3
程序接口材料	不鏽鋼（1.4301）

壓力感測器

BSP B005-EV002-A00S1B-S4
訂購代碼: BSP008P

Mechanical data

擰緊力矩，最大	5 Nm
過程接口	G 1/4"（DIN 3852）
重量	230.00 g

Range/Distance

分辨率	≤ 12 位元
採樣率	1 ms
最大長期穩定性	0.3 % FSO / 年
測量範圍	0 - 5 bar
爆裂壓力	15.00 bar
精準度	±0.5 % FSO BFSL
過載壓力	10 bar
重複準確性	≤ ± 0.2 % FSO

Remarks

耐真空
模擬輸出端的允許的負載 Rmin = 10 kOhm
有關 MTTF 及 B10d 的更深入資訊，請參見 MTTF / B10d 認證

此處所提供的 MTTF / B10d 值並非本公司承諾必定達成的特性及 / 或使用壽命；這僅為經驗值，並不具備必須履行的約束力。這些數值並不會構成保固時效期限的延長或對其造成任何形式的影響。

Connector Drawings

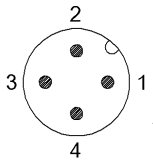

Wiring Diagrams (Schematic)

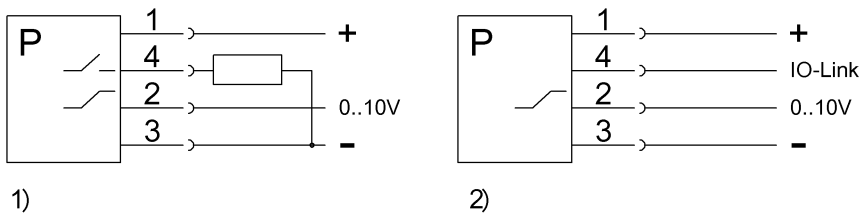

1）標準模式
2）IO-Link 模式