凸輪開關

BNS 819-B04-D08-46-12
訂購代碼: BNS01UW

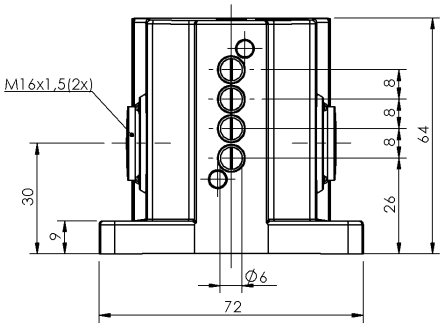

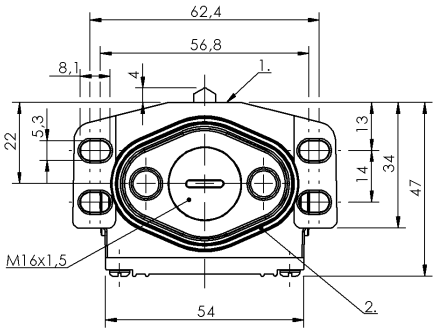

1）參考沿, 2）密封環

Basic features

作用原理	1-4. 開關位置: 機械
基本標準	IEC 60947-5-1
規格	突動觸點
認證	CE UKCA CCC WEEE

Display/Operation

功能顯示	1-4. 開關位置: 無

Electrical connection

連接方式	1-4. 開關位置: 焊接

Electrical data

測量工作電壓 Ue	1-4. 開關位置: 250 V AC
連續電流	1-4. 開關位置: 0.1 A
開關功能，機械	單極轉換觸點
開關頻率	1-4. 開關位置: 200/min

Environmental conditions

環境溫度	-5...85 °C
防護等級	IP67

Functional safety

B10d (EN ISO 13849-1)	BSE 73.1：1 千萬電路循環

Material

外殼材質	鋁, 陽極化
挺桿材料	1-4. 開關位置: 不鏽鋼（1.4034）
表面保護，外殼材料	陽極化
觸點材料	1-4. 開關位置: 金

Mechanical data

Number of switching positions	4x 頂部 機械
使用壽命，機械	1-4. 開關位置: 1 千萬次開關
凸輪至基準緣的距離	1-4. 開關位置: 2.30...2.80 mm
安裝	垂直
挺桿形狀	第 1 - 第 4 開關位置：頂部
挺桿距離，第 1 開關位置	26 mm
法蘭，套管	1x螺紋輸出端 M16
起步方向	縱向、平行於旋接面
起步速度	1-4. 開關位置: 20 m/min
開關元件	1-4. 開關位置: BSE 73.1
開關操作力	1-4. 開關位置: 8 N

Range/Distance

重複性	1-4. 開關位置: ±0.02 mm
開關位置距離	8 mm

凸輪開關

BNS 819-B04-D08-46-12
訂購代碼: BNS01UW
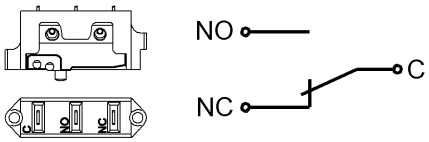
Wiring Diagrams (Schematic)