凸輪開關

BNS 819-D08-L12-62-10
訂購代碼: BNS01M8

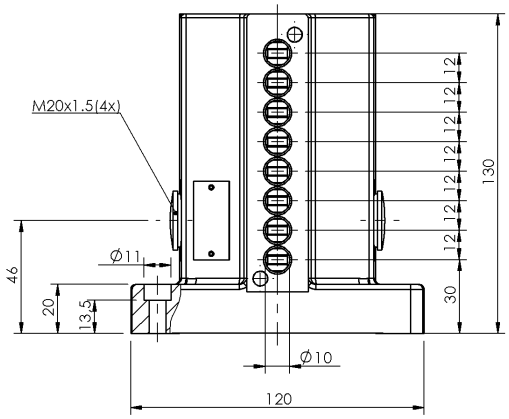

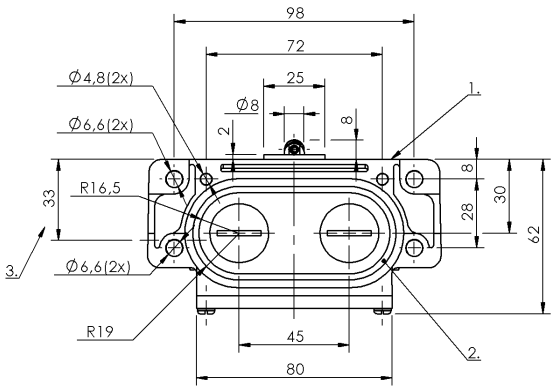

1）參考沿, 2）密封環, 3）電纜通道

Basic features

作用原理	1-8. 開關位置: 機械
基本標準	IEC 60947-5-1
規格	突動觸點
認證	CE CCC CSA WEEE

Display/Operation

功能顯示	1-8. 開關位置: 無

Electrical connection

連接方式	1-8. 開關位置: 螺栓連接

Electrical data

測量工作電壓 Ue	1-8. 開關位置: 250 V AC
連續電流	1-8. 開關位置: 6 A
開關功能，機械	雙重斷路 電隔離 一個常開觸點和一個常閉觸點 二回路轉換觸點
開關頻率	1-8. 開關位置: 300/min

Environmental conditions

環境溫度	-5...85 °C
防護等級	IP67

Functional safety

B10d (EN ISO 13849-1)	BSE 30.0：3 千萬電路循環

Material

外殼材質	鋁, 陽極化
挺桿材料	1-8. 開關位置: 不鏽鋼（1.4034）
表面保護，外殼材料	陽極化
觸點材料	1-8. 開關位置: 純銀，鍍金

Mechanical data

Number of switching positions	8x 滾動軸承 機械
使用壽命，機械	1-8. 開關位置: 3 千萬次開關
凸輪至基準緣的距離	1-8. 開關位置: 4.50...5.00 mm
安裝	垂直
尺寸	120 x 130 x 64 mm
挺桿形狀	第 1 - 第 8 開關位置：滾動軸承 第 1 - 第 8 開關位置：滾動軸承
挺桿距離，第 1 開關位置	30 mm
法蘭，套管	2x螺紋輸出端 M20
起步方向	縱向、平行於旋接面
起步速度	1-8. 開關位置: 120 m/min
開關元件	1-8. 開關位置: BSE 30.0
開關操作力	1-8. 開關位置: 20 N

Range/Distance

重複性	1-8. 開關位置: ±0.01 mm
開關位置距離	12 mm

凸輪開關

BNS 819-D08-L12-62-10
訂購代碼: BNS01M8

Wiring Diagrams (Schematic)
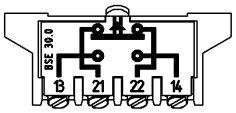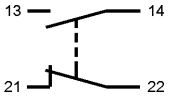
BSE 30.0